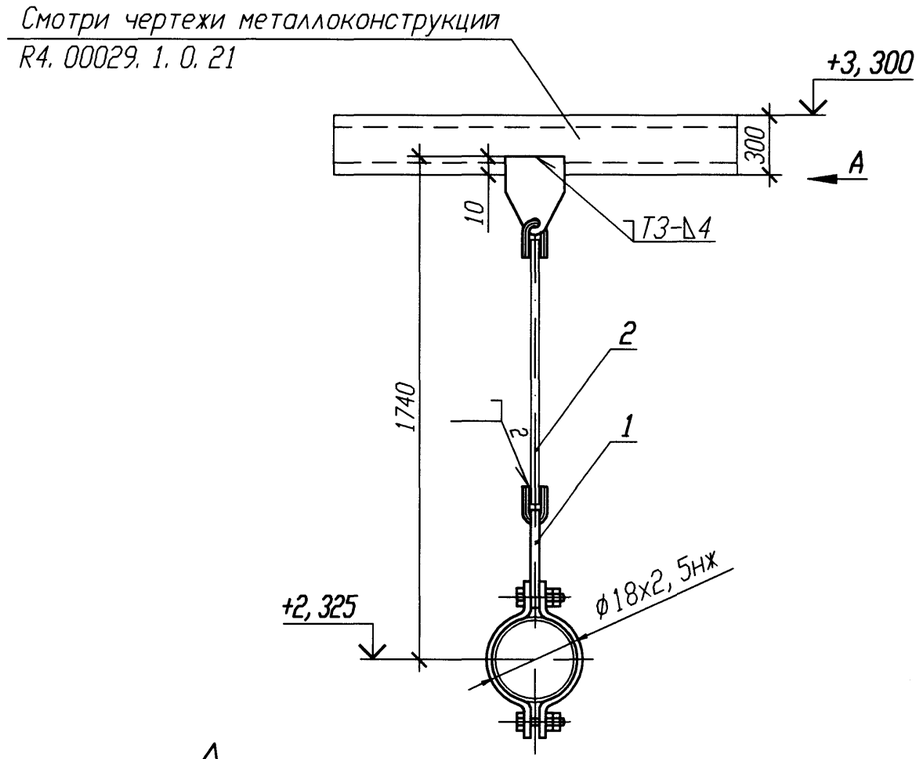

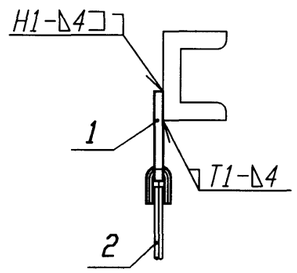

1 Привязку опоры смотри 4VF40Z50.

2 Сварку производить по ГОСТ 5264-80.

3 Сварка тяги с ушком смотри Л8-522. 000.

4 Отметка трубопровода подлежит уточнению в соответствии с уклоном трубопровода.

5 Деталь поз. 2 обрезать на монтаже с уточнением по месту.

6 Максимальная нагрузка на опору Р дана с учетом сейсмического воздействия.

7 Изготовить один комплект.

Спецификация деталей

Поз.	Обозначение	Наименование	Кол.	Материал	Масса, кг ед.	Масса, кг общ.	Примечание
1	Л8-522. 000	Подвеска 18У	1	Сборный	0, 36	0, 36	
2	Л8-522. 004-21	Тяга	1	В-6 ГОСТ 2590-2006 Круг 20-2-а ГОСТ 1050-88	0, 13	0, 13	
	ГОСТ 9467-75	Электроды		УОНИИ 13/45			
				Итого:	0, 49		

АРХИВНЫЙ ЭКЗЕМПЛЯР

Изм.	Кол. уч.	Лист	N док.	Подп.	Дата
Инж. 1к.		Матыченко			29.01
Пров. вед. инж.		Веренцова			29.01
Пров. нач. гр.		Жук			30.01
Н. контр		Краснояров			31.01

Инв. N подл. R4. 00134. 1. 0. 11
Лист 130

R4. VF10. 3012. 011. 01. 00. 057

Ростовская АЭС Блок 4

Реакторное отделение Негерметичная часть Трубопроводы техводы группы "А" (1 канал)	Стадия	Лист	Листов
	Р		1
Опора скользящая 4VF40Y098	ОАО "НИАЭП" 2013		

Инв. N подл. | Подп. и дата | Взам. инв. N
R4. 00134. 1. 0. 11

Формат А3

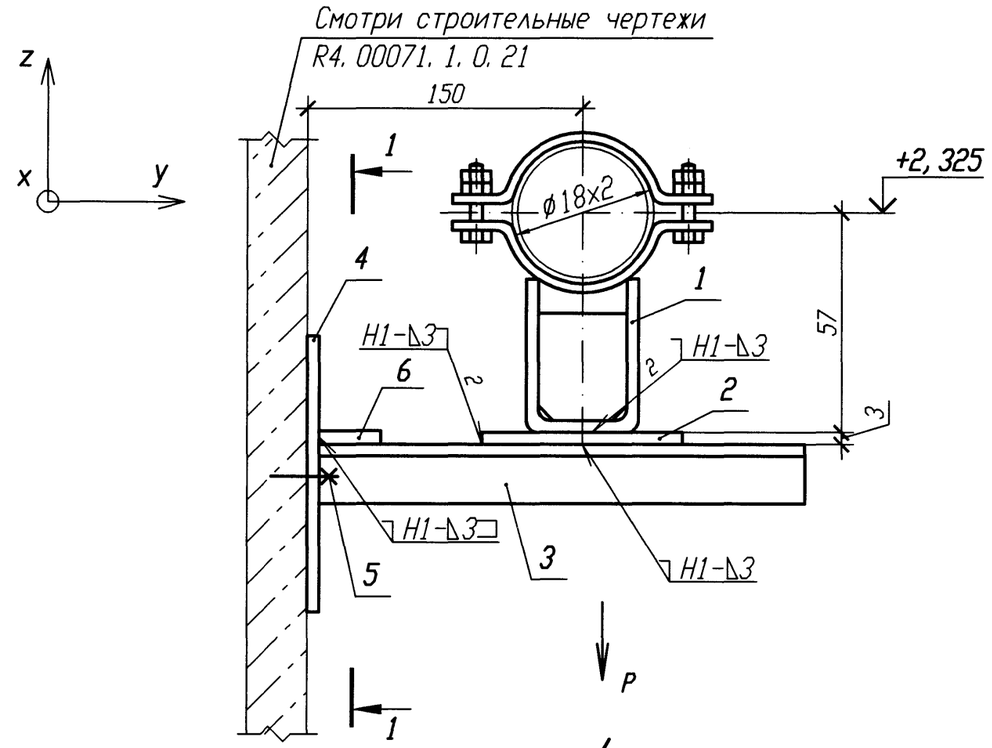

ДЕТАЛЬ ПОЗИЦИИ 4 (√)

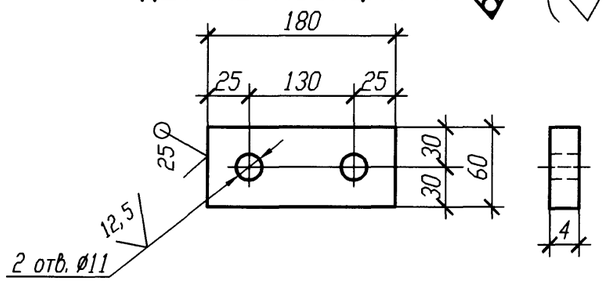

РАЗРЕЗ 1-1

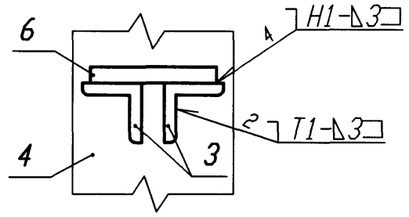

Спецификация деталей

Поз.	Обозначение	Наименование	Кол.	Материал	Масса, кг ед.	Масса, кг общ.	Примечание
1	Л8-512. 000	Опора 18У	1	Сборный	0, 55	0, 55	
2	ГОСТ 19904-90	Лист Б-ПН 3х60х100	1	Вст 3 сп 5 ГОСТ 16523-97	0, 14	0, 14	
3	ГОСТ 8509-93	Уголок Б 25х25х4 l=200	2	Вст 3 сп 5 ГОСТ 535-2005	0, 29	0, 58	
4	ГОСТ 19903-74	Лист Б-ПН 4х60х180	1	Вст 3 сп 5 ГОСТ 14637-89	0, 34	0, 34	
5	ГОСТ 28778-90	БСР 10х100 У3	2	Сборный	0, 09	0, 18	
6	ГОСТ 19904-90	Лист Б-ПН 3х50х50	1	Вст 3 сп 5 ГОСТ 16523-97	0, 06	0, 06	
	ГОСТ 2246-70	Проволока		СВ-08Г2С			
	ГОСТ 9467-75	Электроды		УОНИИ 13/45			
					Итого:	1, 85	

Номер опоры	Рабочее состояние						Холодное состояние						Сейсмическое состояние					
	Усилия, кН			Моменты, кН·м			Усилия, кН			Моменты, кН·м			Усилия , кН			Моменты, кН·м		
	Px	Py	Pz	Mx	My	Mz	Px	Py	Pz	Mx	My	Mz	Px	Py	Pz	Mx	My	Mz
4VF40Y098	0, 002	0, 03	-0, 033	0, 001	0, 001	-0, 001	0	0, 004	-0, 03	0, 001	0, 001	0	0, 007	0, 012	0, 002	0, 001	0	0, 006

1 Привязку опоры смотри 4VF40Z50.

2 Сварку производить по ГОСТ 5264-80.

3 Отметка трубопровода подлежит уточнению в соответствии с уклоном трубопровода.

4 Сварку опоры с трубопроводом производить по Л8-512. 000.

5 Изготовить один комплект.

АРХИВНЫЙ ЭКЗЕМПЛЯР

Изм.	Кол. уч.	Лист	N док.	Подп.	Дата
Инж. 1к.		Матыченко			29.01
Пров. вед. инж.		Веренцова			29.01
Пров. нач. гр.		Жук			30.01
Н. контр		Красноярова			31.01

Инв. N подл. R4. 00134. 1. 0. 11
Лист 131

R4. VF10. 3012. 011. 01. 00. 058

Ростовская АЭС Блок 4

Реакторное отделение Негерметичная часть Трубопроводы техводы группы "А" (1 канал)	Стадия	Лист	Листов
	Р		1
Опора неподвижная 4VF40Y098	ОАО "НИАЭП" 2013		

Инв. N подл. | Подп. и дата | Взам. инв. N
R4. 00134. 1. 0. 11

Формат А3

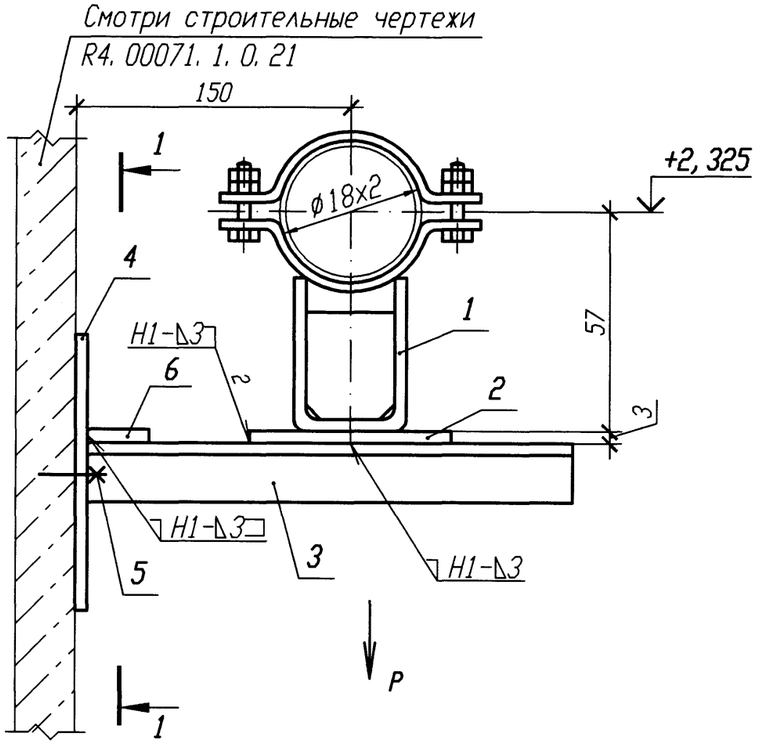

ДЕТАЛЬ ПОЗИЦИИ 4

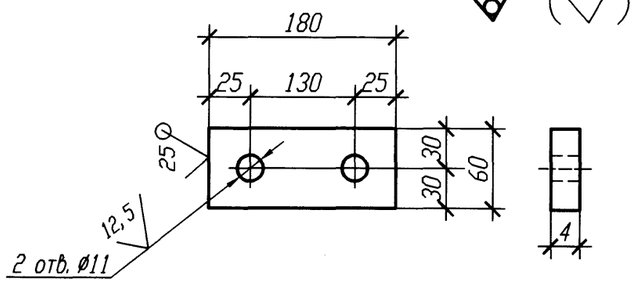

РАЗРЕЗ 1-1

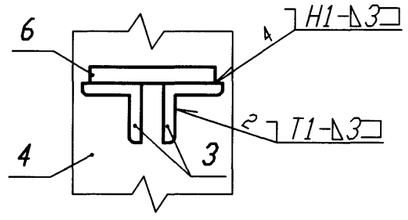

Номер опоры	P, кН
4VF40Y099	0, 04
4VF40Y100	0, 03

1 Привязку опоры смотри 4VF40Z50.

2 Сварку производить по ГОСТ 5264-80.

3 Отметка трубопровода подлежит уточнению в соответствии с уклоном трубопровода.

4 Максимальная нагрузка на опору P дана с учетом сейсмических воздействий.

5 Изготовить два комплекта.

Спецификация деталей

Поз.	Обозначение	Наименование	Кол.	Материал	Масса, кг ед.	Масса, кг общ.	Примечание
1	18-511. 000	Опора 18У	1	Сборный	0, 42	0, 42	
2	ГОСТ 19904-90	Лист Б-ПН 3х60х100	1	Вст 3 сп 5 ГОСТ 16523-97	0, 14	0, 14	
3	ГОСТ 8509-93	Уголок Б 25х25х4 l=200	2	Вст 3 сп 5 ГОСТ 535-2005	0, 29	0, 58	
4	ГОСТ 19903-74	Лист Б-ПН 4х60х180	1	Вст 3 сп 5 ГОСТ 14637-89	0, 34	0, 34	
5	ГОСТ 28778-90	БСР 10х100 У3	2	Сборный	0, 09	0, 18	
6	ГОСТ 19904-90	Лист Б-ПН 3х50х50	1	Вст 3 сп 5 ГОСТ 16523-97	0, 06	0, 06	
	ГОСТ 2246-70	Проволока		Св-08Г2С			
	ГОСТ 9467-75	Электроды		УОНИИ 13/45			
				Итого:	1, 72		

АРХИВНЫЙ ЭКЗЕМПЛЯР

Изм.	Кол. уч.	Лист	N док.	Подп.	Дата
Инж. 1к.		Матыченко			29.01
Пров. вед. инж.		Веренцова			29.01
Пров. нач. гр.		Жук			30.01
Н. контр		Краснояров			31.01

Инв. N подл. R4. 00134. 1. 0. 11
Лист 132

R4. VF10. 3012. 011. 01. 00. 059

Ростовская АЭС Блок 4

Реакторное отделение Негерметичная часть Трубопроводы техводы группы "А" (1 канал)	Стадия	Лист	Листов
	Р		1
Опора скользящая 4VF40Y099, 4VF40Y100	ОАО "НИАЭП" 2013		

Инв. N подл. | Подп. и дата | Взам. инв. N
R4. 00134. 1. 0. 11 | 29.01.13

Формат А3